日立空冷ヒートポンプ式パッケージエアコン
てんうめ用「吸込角ダクトフランジ」寸法図

型式：PDF-56RK　PDF-90RK
PDF-160RK　PDF-280RK

型　式	
適用室内ユニット型式	

寸法図

型式別寸法表　　単位：〔mm〕

型式＼寸法	a	b	c	d	e	f	g	h	j	k	ℓ	m	n	p	r
PDF-56RK	595	549	33	249	215	17	8	124.5	1	300	10	6	27.5	80	160
PDF-90RK	945	899	33	249	215	17	10	149.5	2	600	12	6	27.5	80	160
PDF-160RK	1295	1249	33	249	215	17	12	174.5	3	900	14	6	27.5	80	160
PDF-280RK	1330	1290	20	452	412	20	14	195	3	900	14	7	23.5	182.5	365

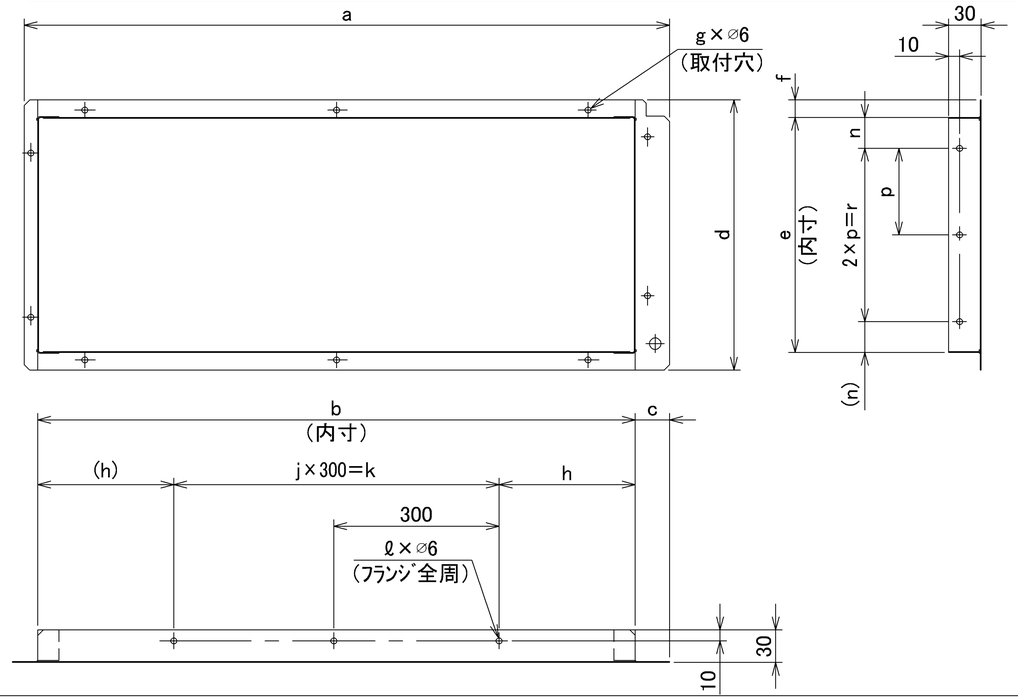

仕様表

項目＼型式		PDF-56RK	PDF-90RK	PDF-160RK	PDF-280RK
適用室内ユニット	高静圧	45~56	63~90	112~160	224・280
	中静圧	22~56			——
用　途		現地吸込角ダクト接続用			
付属品		要領書，取付ねじ（M4）			
使用材質		亜鉛鋼板			
質　量（kg）		1.0	1.5	2.0	2.0

（注）適用室内ユニット型名は、シリーズにより異なる場合がありますので
カタログでご確認ください。

注　記

1．本「吸込角ダクトフランジ」は、室内ユニットより先にダクト施工を実施する場合に使用されるものです。
［室内ユニットに標準取付済の吸込角ダクトフランジは、不要となります。］

2．本図は吸込角ダクトフランジの製品寸法および室内ユニットを組み合せた図象を示します。吸込角ダクトフランジ以外の詳細寸法は、各寸法図を参照してください。
［図中 ▨ 部は吸込角ダクトフランジを示します。］

取付状態図

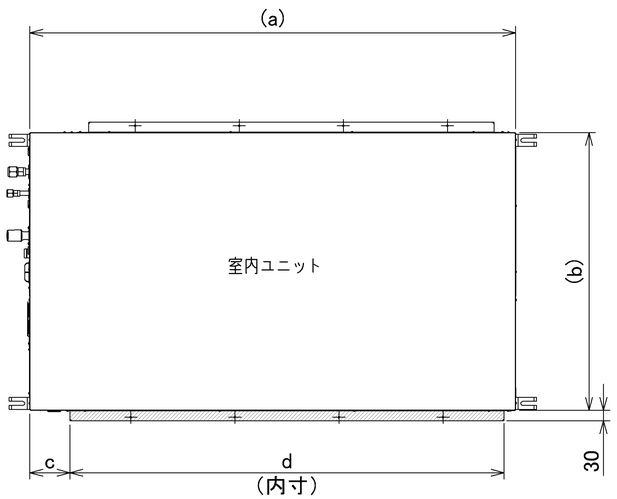

型式別寸法表　　単位：〔mm〕

型式＼寸法	a	b	c	d	e
PDF-56RK	700	800	117	549	8
PDF-90RK	1050	800	117	899	10
PDF-160RK	1400	800	117	1249	12
PDF-280RK	1380	1060	45	1290	14

適用室内ユニット別寸法表　　単位：〔mm〕

適用室内ユニット＼寸法		f	g	h
高静圧型	45~160	300	17	215
	224・280	470	24	412
中静圧型	22~160	250	17	215

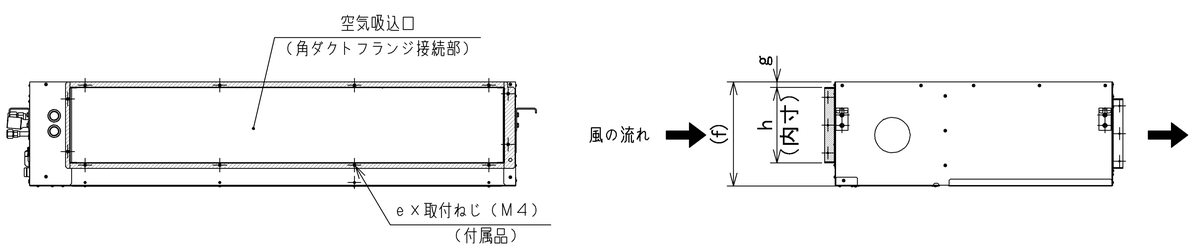

記号	来歴

品名	投影法	尺度	単位
吸込角ダクトフランジ 寸法図		NTS	mm

日立空調清水株式会社	清水図番	作成日
	GA163839YR4	2025-09-12

A2